Generalvertreter in Österreich

MBU Sondermaschinenbau GmbH
Schwaighofen – Egg 9
5301 Eugendorf

Telefon: +43 6221 7655 16
Handy: +43 664 4323585
E-Mail: office@mbu.at
Web: www.mbu.at

ATIS
MANIPOLATORI PNEUMATICI

ATISmirus 80 / 100 / 200 / 300 / 500 / 800

- Pneumatischer Gelenkarmmanipulator mit Parallelogramm für vertikal Bewegungen
- Befestigung auf einer Bodengrundplatte, Säulenmontage oder auf über Schienen auf einer Hängelaufkatze
- Druckluft 5 – 7 bar
- Max. Traglast bis zu 800 kg
- Schwenkbarer oder starrer Arm
- Kundenspezifische Greifsysteme

ATISmirus 80

Pneumatic rigid arm manipulator with swivel arms, the smallest of the range. Developed for handling light pieces with different geometric shapes is ideal for sustained working cycles. Lightness, precision and agility are the main features of this manipulator that can be integrated with customized gripping tools developed specifically for the customer's need.

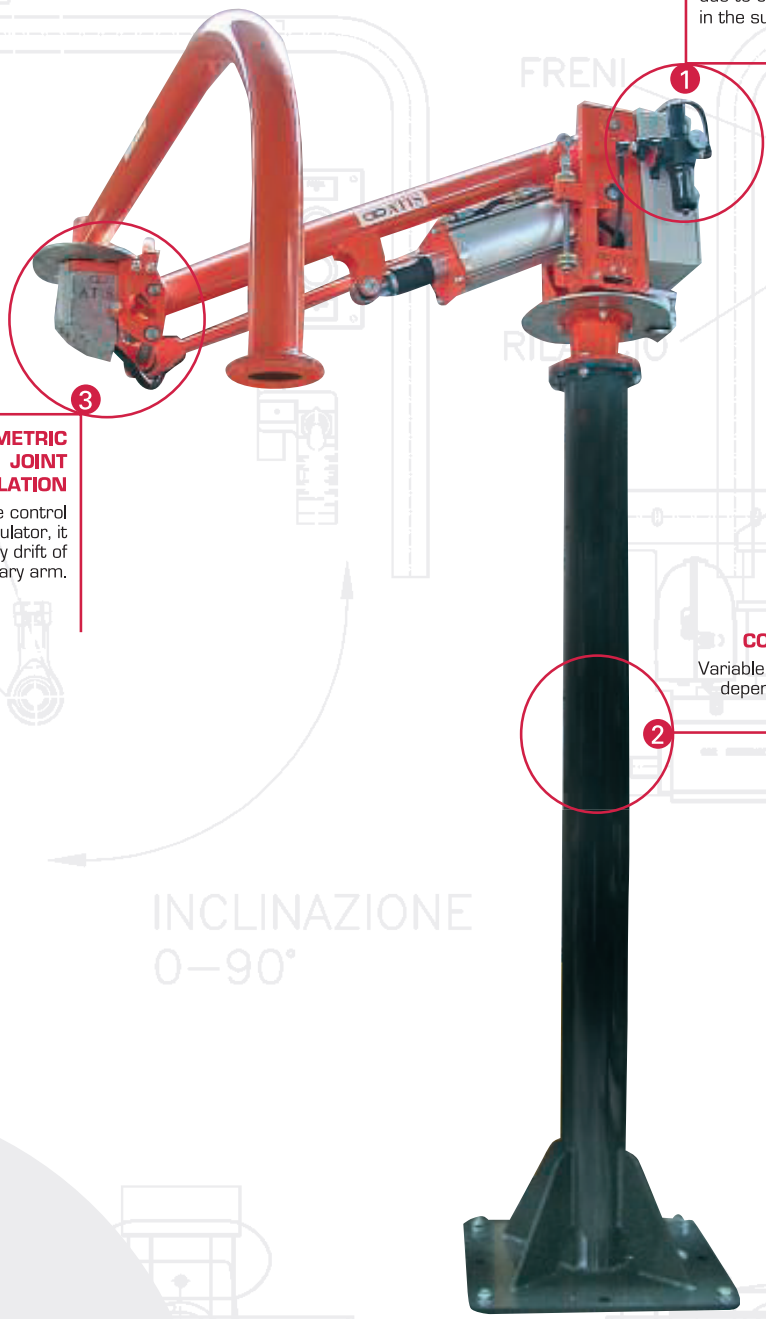

1 PRESSURE REGULATOR
Allows main pressure setting, avoiding oscillations due to change of pressure in the supply.

2 COLUMN
Variable heights depending on needs.

3 MICROMETRIC JOINT REGULATION
For accurate control of the manipulator, it prevents any drift of the secondary arm.

ATISmirus 80 CONFIGURATION

- ✓ column mounted fixed to the floor
- ✓ column mounted on self standing base
- ✓ overhead
- ✓ overhead on rails

MAXIMUM CAPACITY	RADIUS	VERTICAL STROKE	OFFSET LOADS
115 kg	3,1 m	1,5 m	

ATISmirus 100

Pneumatic rigid arm manipulator with swivel arms, the right compromise between capacity and agility. Ideal for handling medium weights, gives its best adapting to many common working situations. Completed with a specific gripping tool it gives the opportunity to handle even offset products in any direction without a big effort.

ATISmirus 100

SECURITY ACCUMULATION TANK

Allows the carrying out of the working cycle in case of air supply failure. Certified tank.

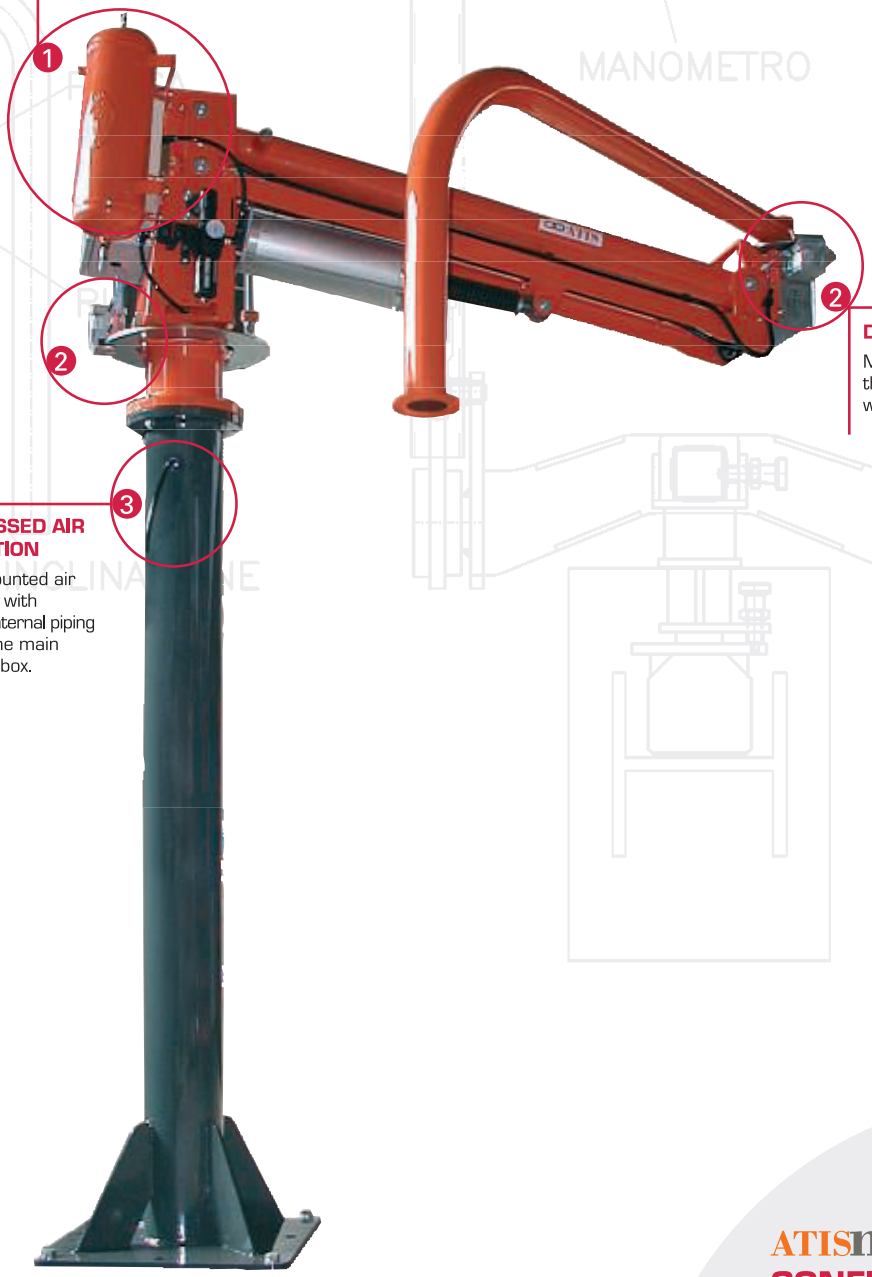

DISC BRAKES

Metallic discs 6mm thickness with double braking pad.

COMPRESSED AIR CONNECTION

Column mounted air connection with protected internal piping to supply the main pneumatic box.

MAXIMUM CAPACITY	RADIUS	VERTICAL STROKE	OFFSET LOADS
180 kg	4,0 m	2,1 m	

ATISmirus 100 CONFIGURATION

- column mounted fixed to the floor
- column mounted on self standing base
- overhead
- overhead on rails

ATISmirus 100: Die perfekte Lösung für die Fasshandhabung in verschiedenen Branchen

Der pneumatische Manipulator ATISmirus 100, ausgestattet mit einem speziellen Greifer, ist für die effiziente und sichere Handhabung von Fässern unterschiedlicher Größe und Gewichte konzipiert, wobei den folgenden Merkmalen besondere Aufmerksamkeit geschenkt wird:

- **Rückzug und Rotation:** Der Manipulator nimmt die Fässer mit dem Hals nach unten aus der Abfüllmaschine auf und dreht sie um 180°, um sie richtig auf den Paletten zu positionieren.
- **Zweistufiges Stapeln:** Das System ist so konfiguriert, dass die Fässer auf zwei Ebenen gestapelt werden und zwischen jeder Schicht eine Palette platziert wird, wodurch der Lagerraum optimiert wird.
- **Anpassungsfähigkeit:** Die Klammer ist für Fässer mit Durchmessern zwischen 280 und 400 mm und Gewichten zwischen 34 und 40 kg ausgelegt.

Vorteile:

- **Erhöhte Produktivität:** Reduzieren Sie Zykluszeiten und minimieren Sie manuelle Fehler.
- **Verbesserte Sicherheit:** Beseitigen Sie das Verletzungsrisiko, das mit der manuellen Handhabung schwerer Lasten verbunden ist.
- **Höhere Präzision:** Durch die Positionierung der Rahmen mit höchster Präzision wird eine perfekte Montage gewährleistet.
- **Ergonomie:** Der Bediener arbeitet unter komfortablen und sicheren Bedingungen
- **Flexibilität und Vielseitigkeit:** Anpassungsfähigkeit an unterschiedliche Trommeltypen und Systemkonfigurationen.
- **Dauer:** Hergestellt aus hochwertigen Materialien und so konzipiert, dass sie der Beanspruchung in industriellen Umgebungen standhalten.

Wichtigste technische Merkmale:

- **Leicht und wendig:** Das kompakte, leichte Design in Kombination mit einem Gelenkarm ermöglicht eine einfache Bewegung in engen Räumen und eine präzise Trommelpositionierung.
- **Stabile und vielseitige Basis:** Der selbsttragende Sockel sorgt für eine solide Stabilität und ermöglicht die Positionierung des Manipulators an jeder beliebigen Stelle der Produktionslinie.
- **Benutzerdefinierter Bereich:** Der Aktionsradius lässt sich an die spezifischen Bedürfnisse der einzelnen Anlagen anpassen und gewährleistet so maximale Flexibilität im Betrieb.
- **Modularer Umfang:** Die Kapazität kann für die Handhabung von Fässern unterschiedlicher Größe und Gewichte bis über 500 kg konfiguriert werden.
- **Universalzange:** Die mit verstellbaren Backen ausgestattete Zange gewährleistet einen sicheren und stabilen Halt von Fässern mit unterschiedlichen Durchmessern.
- **360°-Drehung:** Dadurch kann das Fass in jeder beliebigen Ausrichtung positioniert werden, was das Befüllen, Entleeren und Palettieren erleichtert.
- **Intuitive Steuerung:** Durch die einfache und intuitive Steuerung ist die Verwendung des Manipulators für jeden Bediener möglich.

Typische Anwendungen:

- Chemische Industrie
- Pharmaindustrie
- Lebensmittelindustrie
- Logistik
- Lagerung

Investieren Sie in die Sicherheit und Effizienz Ihrer Mitarbeiter. Unser Manipulator ist die ideale Lösung, um Fässer sicher und präzise zu bewegen. Kontaktieren Sie uns, um herauszufinden, wie Sie es an Ihre spezifischen Bedürfnisse anpassen können.

www.atismanipolatori.com–atis@atismanipolatori.com

ATIS srl I 38017 Mezzolombardo (TN) -I- I Via Trento, 112-114 I T. +39 0461 662031 ra Iatis@atismanipolatori.com

Pneumatischer Manipulator mit starrem Arm, Doppelmagnet-Greifsystem und Neigung

Der hier vorgestellte pneumatische Manipulator ATIS mit starrem Arm ist eine vielseitige und effiziente Lösung für die Handhabung von Metallbandrollen in industriellen Umgebungen. Der Manipulator wurde zur Optimierung der Be- und Entladevorgänge entwickelt und bietet Präzision, Sicherheit und reduzierte körperliche Anstrengung für die Bediener.:

- **Rückzug und Rotation:** Entnehmen von Metallstreifenrollen von Paletten auf dem Boden und Einlegen in die Maschine, wobei unterschiedliche Lagenhöhen und kleine Zwischenräume berücksichtigt werden.
- **Griffsystem:** Doppelter pneumatisch aktivierter Magnet für einen sicheren und zuverlässigen Griff von Metallbandrollen mit Durchmessern von 500 mm bis 1100 mm und Gewichten von 15 kg bis 60 kg. (Anpassbar an andere Gewichte und Formate durch unser technisches Büro)
- **Struktur:** Starrer Arm aus hochfestem Stahl sorgt für hohe Stabilität und Belastbarkeit.

Typische Anwendungen:

- Maschinenbau
- Logistik
- Lagerung

Wichtigste technische Merkmale:

- **Neigung:** Integriertes Neigungssystem zur Anpassung der Rollposition an die Aufnahme- und Abgabeanforderungen, das auch eine Umkehrung zur Änderung der Rollrichtung ermöglicht.
- **Bewegungen:** Sanfte und präzise Bewegungen dank des pneumatischen Systems mit der Möglichkeit der Geschwindigkeitsregulierung zur Optimierung der Zykluszeiten.
- **Sicherheit:** Integrierte Sicherheitsvorrichtungen verhindern ein versehentliches Herunterfallen der Last und gewährleisten die Sicherheit des Bedieners.
- **Vielseitigkeit:** Geeignet für verschiedene industrielle Anwendungen, insbesondere zum Be- und Entladen von Maschinen

Vorteile:

- **Neigung:** Integriertes Neigungssystem zur Anpassung der Rollposition an die Aufnahme- und Abgabeanforderungen, das auch eine Umkehrung zur Änderung der Rollrichtung ermöglicht.
- **Bewegungen:** Sanfte und präzise Bewegungen dank des pneumatischen Systems mit der Möglichkeit der Geschwindigkeitsregulierung zur Optimierung der Zykluszeiten.
- **Sicherheit:** Integrierte Sicherheitsvorrichtungen verhindern ein versehentliches Herunterfallen der Last und gewährleisten die Sicherheit des Bedieners.
- **Vielseitigkeit:** Geeignet für verschiedene industrielle Anwendungen, insbesondere zum Be- und Entladen von Maschinen

Der pneumatische Manipulator mit starrem Arm, Doppelmagnet-Greifsystem und Neigung stellt eine ideale Lösung für Unternehmen dar, die Metallbandrollen effizient, sicher und ergonomisch handhaben müssen. Seine Vielseitigkeit und fortschrittlichen technischen Funktionen machen es für verschiedene industrielle Anwendungen geeignet und tragen dazu bei, die Produktivität zu steigern und die Arbeitsbedingungen zu verbessern.

Investieren Sie in die Sicherheit und Effizienz Ihrer Mitarbeiter. Unser Manipulator ist die ideale Lösung für eine sichere und präzise Handhabung. Kontaktieren Sie uns, um herauszufinden, wie Sie es an Ihre spezifischen Bedürfnisse anpassen können.

www.atismanipolatori.com–atis@atismanipolatori.com

ATIS srl I 38017 Mezzolombardo (TN) -I- I Via Trento, 112-114 I T. +39 0461 662031 ra Iatis@atismanipolatori.com

Pneumatischer Manipulator ATISmirus 100: Vielseitige Lösung für die Handhabung von Buchsen und mechanischen Komponenten

ATIS
MANIPOLATORI PNEUMATICI

Effizienz, Präzision und Sicherheit im Materialhandling

Der Starrarmmanipulator ATISmirus 100 stellt eine hochmoderne Lösung für die Handhabung von Buchsen unterschiedlicher Größe und Gewichte dar, optimiert Produktionsprozesse und gewährleistet maximale Sicherheit für die Bediener.

Vorteile:

- **Verbesserte Sicherheit:** Der Manipulator minimiert das Risiko von Verletzungen am Arbeitsplatz, indem er die Bediener vor übermäßiger Belastung und sich wiederholenden Bewegungen schützt.
- **Platzoptimierung:** Die kompakte Bauweise des Manipulators ermöglicht eine Optimierung der Arbeitsräume.
- **Vielseitigkeit:** Der Manipulator passt sich an verschiedene Buchsentypen und Palettenkonfigurationen an und bietet so große betriebliche Flexibilität.
- **Personalisierung:** Der Manipulator kann individuell an die spezifischen Kundenanforderungen angepasst werden.

Wichtigste technische Merkmale:

- **Neigung:** Integriertes Neigungssystem zur Anpassung der Produktposition an die Entnahme- und Freigabeanforderungen.
- **Stabile Konstruktion:** Der starre Stahlarm garantiert Stabilität und Präzision bei Bewegungen, auch bei schweren Lasten.
- **Vielseitigkeit**: Das speziell entwickelte Greifwerkzeug ermöglicht Ihnen die Handhabung unterschiedlicher Buchsentypen, sowohl mit vertikalem als auch mit horizontalem Griff.
- **Dual-Griff-Modus:** Der Manipulator kann die Buchsen in verschiedenen Positionen von Paletten aufnehmen und sich so an die spezifischen Bedürfnisse des Kunden anpassen.
- **Fließende Bewegungen:** Das pneumatische System sorgt für sanfte und kontrollierte Bewegungen und minimiert so das Risiko von Materialschäden.
- **Sicherheit:** Der Manipulator ist mit Sicherheitsvorrichtungen ausgestattet, die sowohl den Bediener als auch die gehandhabte Last schützen.
- **Ergonomie:** Das ergonomische Design des Manipulators verringert die Ermüdung des Bedieners und verbessert die Produktivität und das Wohlbefinden am Arbeitsplatz.

Typische Anwendungen:

- Maschinenbau
- Logistik
- Lagerung
- Montage

Der Manipulator ATISmirus 100 stellt die ideale Lösung für Unternehmen dar, die mechanische Komponenten effizient, sicher und ergonomisch bewegen müssen. Dank seiner Vielseitigkeit und innovativen Funktionen trägt dieser Manipulator dazu bei, die Produktivität, Sicherheit und das Wohlbefinden am Arbeitsplatz zu verbessern.

Investieren Sie in die Sicherheit und Effizienz Ihrer Mitarbeiter. Unser Manipulator ist die ideale Lösung für eine sichere und präzise Handhabung. Kontaktieren Sie uns, um herauszufinden, wie Sie es an Ihre spezifischen Bedürfnisse anpassen können.

www.atismanipolatori.com–atis@atismanipolatori.com

ATIS srl I 38017 Mezzolombardo (TN) -I- I Via Trento, 112-114 I T. +39 0461 662031 ra Iatis@atismanipolatori.com

ATISmirus Saugnapf-Manipulator für Stoffspulen: Schonende und sichere Handhabung

Effizienz, Präzision und Sicherheit im Materialhandling

- Der Umgang mit Stoffrollen, insbesondere wenn das Material hoch atmungsaktiv und oft locker gepackt ist, erfordert besondere Präzision und Fingerspitzengefühl, um Beschädigungen zu vermeiden. Unser Vakuummanipulator, ausgestattet mit einem leistungsstarken Vakuumlaufrad, bietet eine sichere und effiziente Lösung für die Handhabung von Stoffrollen unterschiedlicher Größe und Gewichte, auch bei loser Verpackung.

Vorteile:

- **Schonende Handhabung:**Die Saugnäpfe sorgen für einen sicheren Halt, ohne das Produkt zu beschädigen
- **Vielseitigkeit:**Geeignet für Spulen unterschiedlicher Größe und Gewichte.
- **Effizienz:**Schnelle und präzise Bewegungen steigern die Produktivität.
- **Sicherheit:**Reduzieren Sie das Risiko von Verletzungen und Sachschäden.
- **Ergonomie:**Einfache Handhabung und geringere körperliche Anstrengung für den Bediener.

Typische Anwendungen:

- Textilindustrie
- Stofflager
- Bekleidungsproduktion
- Möbelindustrie
- Herstellung von Geweben für Industriefilter
- Herstellung von Baustoffen (Membranen)
- Herstellung von Geweben für die Landwirtschaft (Gewächshausfolien)
- Stoffproduktion für den Automobilbereich (Polsterung)
- Herstellung von Stoffen für medizinische Geräte (Bandagen, OP-Abdeckungen usw.)

Und so funktioniert es:

- **Saugnapf-Greifsystem:**
  - Der Manipulator ist mit einem Saugnapf-Greifsystem ausgestattet, das so konzipiert ist, dass es sanft an der Stoffoberfläche haftet, ohne diese zu beschädigen.
  - Die Anzahl und Anordnung der Saugnäpfe kann individuell an die Größe und das Gewicht der Spulen angepasst werden.
- **Vakuumlaufrad:**
  - Das Vakuum-Laufrad erzeugt einen starken und konstanten Luftstrom und sorgt so für einen sicheren und zuverlässigen Halt.
  - Die Saugleistung lässt sich individuell an unterschiedliche Stoffarten und Oberflächen anpassen.
- **Sanfte und präzise Bewegungen:**
  - Der Manipulator ist mit einem Gelenkarm ausgestattet, der sanfte und präzise Bewegungen in alle Richtungen ermöglicht.
  - Der Bediener kann die Spulen einfach und genau positionieren, wodurch das Risiko von Fehlern und Abfall reduziert wird.
- **Sicherheit:**
  - Integrierte Sicherheitssysteme verhindern ein versehentliches Herunterfallen der Last.
  - Ergonomische Bedienelemente zur Verringerung der Ermüdung des Bedieners.

Durch die Wahl des richtigen Manipulators und die Automatisierung der Rollenhandhabung können Produktivität, Sicherheit und Ergonomie deutlich verbessert werden. Kontaktieren Sie uns noch heute, um herauszufinden, wie ATIS-Manipulatoren Ihnen bei der Optimierung Ihrer Produktionsprozesse helfen können.

Investieren Sie in die Sicherheit und Effizienz Ihrer Mitarbeiter. Unser Manipulator ist die ideale Lösung für eine sichere und präzise Handhabung. Kontaktieren Sie uns, um herauszufinden, wie Sie es an Ihre spezifischen Bedürfnisse anpassen können.

www.atismanipolatori.com–atis@atismanipolatori.com

ATIS srl I 38017 Mezzolombardo (TN) -I- I Via Trento, 112-114 I T. +39 0461 662031 ra Iatis@atismanipolatori.com

ATISmirus 200

ATISmirus 200

Pneumatic manipulator with swivel rigid arms, is the higher capacity model of ATISmirus 100. Developed with the same technical and structural characteristics, is equipped with an additional pneumatic cylinder to obtain higher capacities and longer radiuses.
Also this manipulator can be integrated with a customized gripping tool to comply with customers' needs.

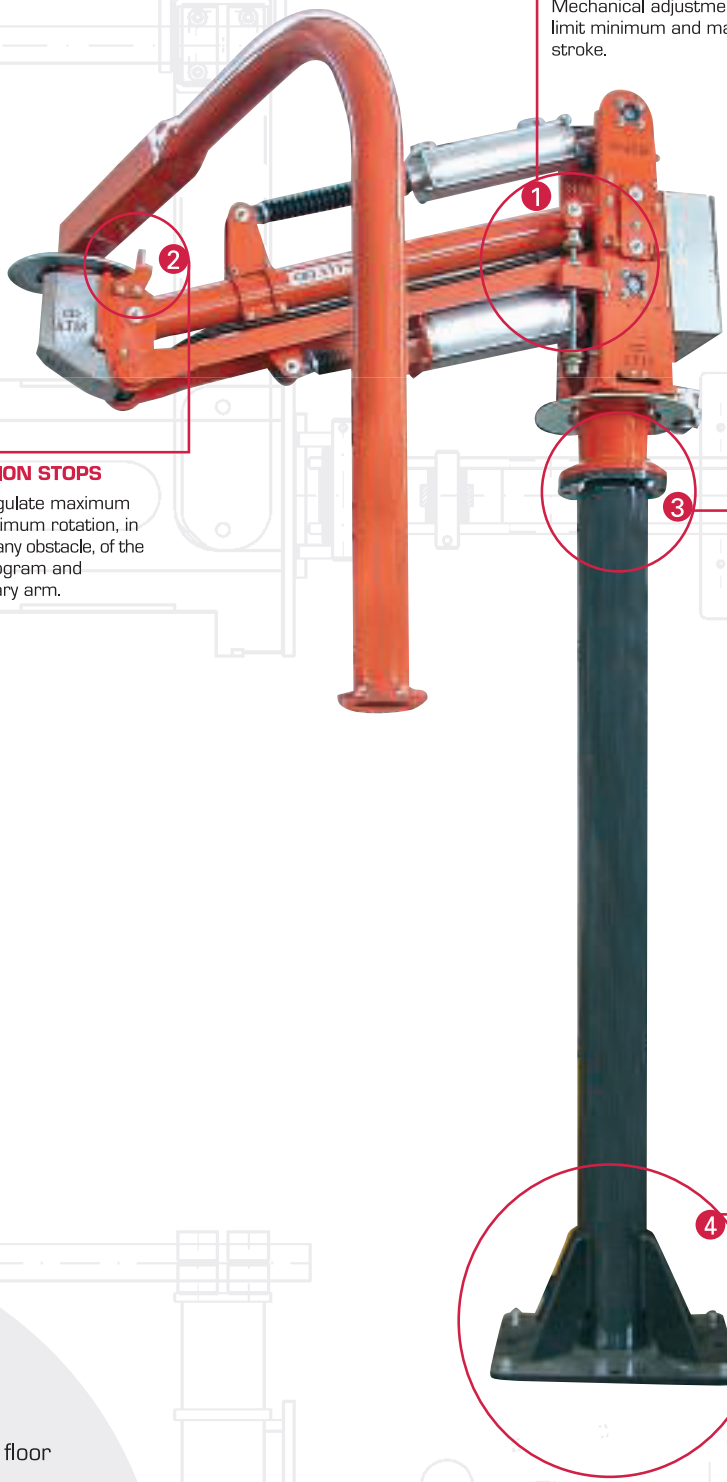

MECHANICAL STROKE REGULATION

Mechanical adjustment to limit minimum and maximum stroke.

ROTATION STOPS

They regulate maximum and minimum rotation, in case of any obstacle, of the parallelogram and secondary arm.

ATTACHMENT FLANGE

Fixing point for column or overhead configurations.

FIXING PLATE

It fixes the column to the ground or to self standing base.

ATISmirus 200 CONFIGURATION

- ✓ column mounted fixed to the floor
- ✓ column mounted on self standing base
- ✓ overhead
- ✓ overhead on rails

MAXIMUM CAPACITY	RADIUS	VERTICAL STROKE	OFFSET LOADS
260 kg	3,3 m	2,1 m	

ATIS
MANIPOLATORI PNEUMATICI

FALLSTUDIE DES UNTERNEHMENS

Bewegen Streifen Von Radiergummi mit Oberfläche rauh und nicht Wohnung

ATIS Pneumatischer Manipulator für Gummistreifen

Dieser pneumatische Manipulator von ATIS wurde speziell für die effiziente und ergonomische Handhabung von Gummistreifen mit den folgenden Maß- und Gewichtseigenschaften entwickelt:

- Breite: 150 - 740 mm
- Länge: 1400 - 3200 mm
- Maximalgewicht: 65 kg

Sein fortschrittliches Design berücksichtigt die Besonderheiten von Gummistreifen, wie etwa die leicht raue und nicht perfekt ebene Oberfläche, Oberflächenfehler und die Tendenz, am Boden von Lagerwagen zu haften.

Griffsystem Optimiert

Der Manipulator ist mit einem Saugnapf-Greifsystem ausgestattet, das einen sicheren und zuverlässigen Halt auch auf nicht idealen Oberflächen gewährleistet:

- **Spezielles Saugnapfwerkzeug:** Hochleistungssaugnäpfe, die speziell für die Haftung auf leicht rauen und nicht perfekt ebenen Oberflächen ausgewählt wurden und Unebenheiten ausgleichen.
- **Erhöhter Auswerfer:** Es garantiert ein starkes und konstantes Vakuum, das für den sicheren Halt von Lasten bis zu 65 kg unerlässlich ist, selbst bei kleinen Undichtigkeiten aufgrund von Oberflächenfehlern.
- **Manuell ausschließbare Saugnäpfe:** Sie können die Griffkonfiguration an die Anzahl der Streifen auf dem Wagen (ein oder zwei) anpassen und so die Effizienz optimieren.
- **Werkzeugneigung:** Neigung von ca. +/- 10° zum leichteren Greifen und Lösen der Streifen auch auf leicht geneigten Flächen.

.

Konfiguration mit drei Schwenkarmen:

- Es bietet große Flexibilität bei der Handhabung und Positionierung der Streifen.
- Die beiden Endarme sind pneumatisch neu positionierbar und passen sich so an unterschiedliche Griffkonfigurationen an (ein oder zwei Streifen pro Ebene).

System derAblösung Reifen

Pneumatische Hebefunktion eines Arms, um das anfängliche Ablösen des Streifens von der Wagenebene zu erleichtern und die leichte Haftung zu überwinden.

+39-(0)461-662031
www.atismanipolatori.com
Via Trento 112-114Mezzolombardo(TN) ITALIEN

ATIS
MANIPOLATORI PNEUMATICI

FALLSTUDIE DES UNTERNEHMENS

Bewegen Streifen Von Radiergummi mit Oberfläche rauh und nicht Wohnung

Ergonomie und Bedienerführung

Konzipiert für eine bequeme und sichere Nutzung durch den Bediener, der an der kurzen Seite des Wagens positioniert ist:

- Pneumatischer Ausgleich: Hält die Position der Last nach dem Anheben stabil und sorgt so für präzise Bewegungen.
- Intuitive Steuerung: Auf-/Ab-Tasten mit Beschleunigungstaste zur präzisen Steuerung der Bewegungsgeschwindigkeit.
- Doppelte Höhensteuerung: Ergonomische Positionierung der Steuerungen zur Anpassung an unterschiedliche Arbeitsphasen und Vorlieben des Bedieners.

Vorteile

- **Sichere und effiziente Handhabung:** Zuverlässiger Halt auch auf komplexen Oberflächen.
- **Ergonomische Lösung:** Reduzierung der körperlichen Anstrengung für den Bediener**.**
- **Anpassungsfähigkeit:** Flexible Steckdosenkonfiguration für ein oder zwei Streifen.
- **Benutzerfreundlichkeit:** Intuitive Steuerung und ergonomische Positionierung.
- **Zykluszeitoptimierung:** Schnelle und präzise Bewegung.
- **Robustheit und Zuverlässigkeit von ATIS:** Hochwertige Komponenten für eine lange Lebensdauer.

.

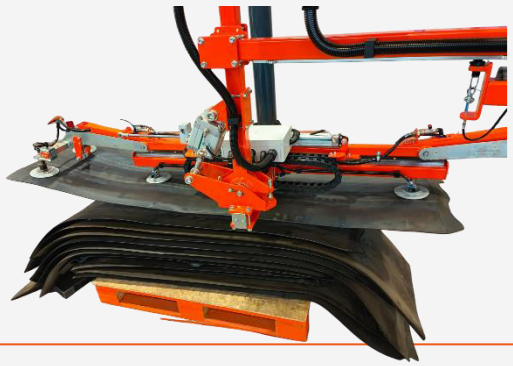

Typische Anwendungen:

- Stromversorgung zum Schneiden oder Verarbeiten von Gummistreifenlinien.
- Bewegung von Wagen zu Werkbänken.
- Ein- und Auslagerungsvorgänge.

ATIS:Lösungen innovativ, auf dem neuesten Stand

In der dynamischen Welt der Fertigung ist die effiziente und sichere Handhabung komplexer Materialien wie Gummistreifen eine ständige Herausforderung. ATIS-Manipulatoren, ein führendes Unternehmen im Bereich ergonomischer Lösungen für die industrielle Handhabung, präsentiert eine innovative und leistungsstarke Antwort: einen pneumatischen Manipulator, der speziell dafür entwickelt wurde, die Schwierigkeiten zu überwinden, die mit dem Greifen von Gummistreifen verbunden sind, die eine leicht raue, unvollkommene Oberfläche aufweisen und dazu neigen, an Lagerwagen zu kleben.

+39-(0)461-662031
www.atismanipolatori.com
Via Trento 112-114Mezzolombardo(TN) ITALIEN

ATISmirus 300

Pneumatic Manipulator with articulated rigid arms, is the solution for higher capacities. Designed for increased performance and capacity, always fulfils highest accuracy and ergonomics, even in the most critical conditions.
Reliability and safety with bulky and heavy loads makes this model the right choice for heavy industry, while our technical experience completes it with customized gripping tools to comply with customers' requirements.

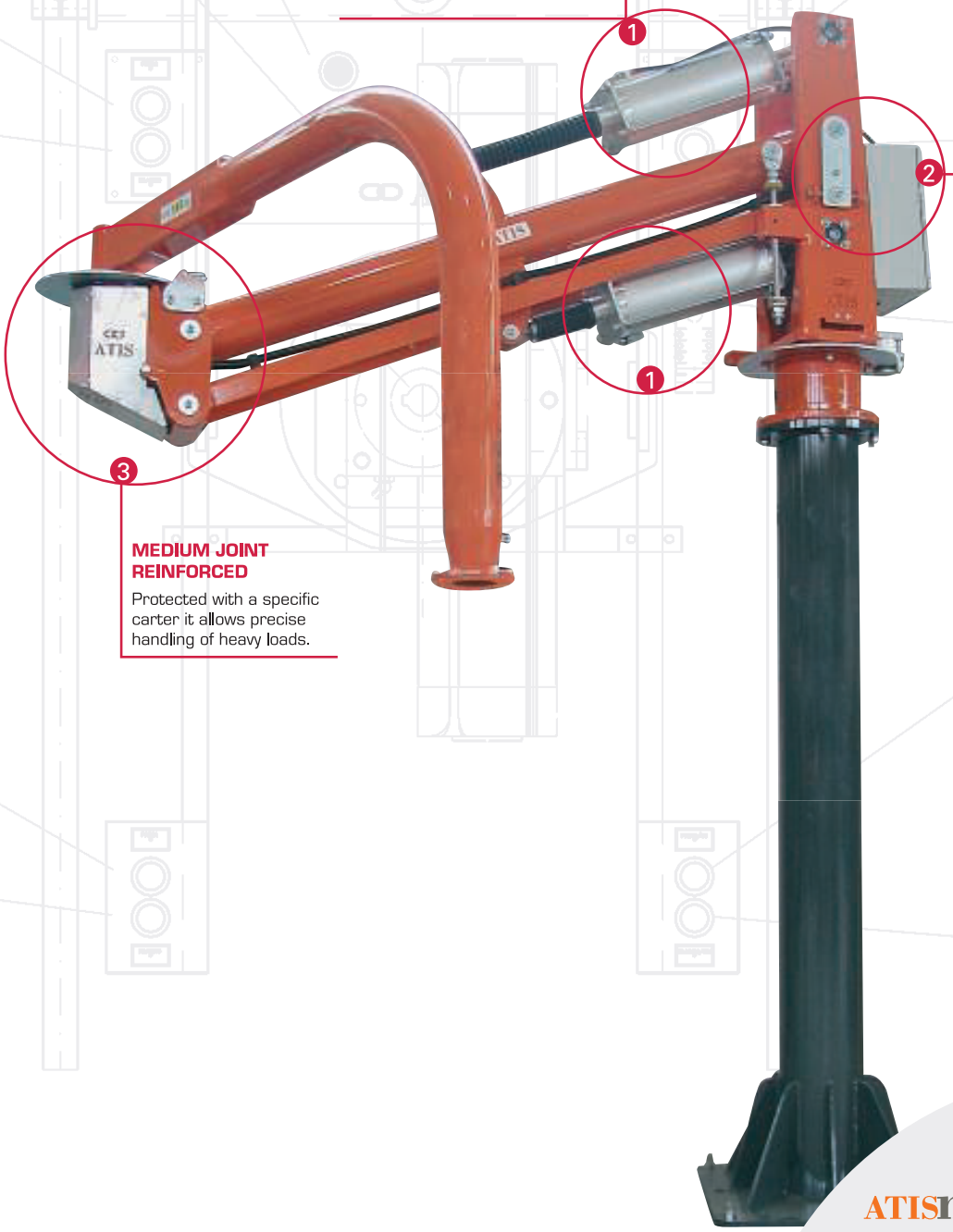

BALANCING CYLINDERS
Low friction cylinders developed with special Atis technology.

MICROMETRIC DRIFT ADJUSTMENT
Thanks to precision regulations of the device it is possible to avoid all typical drifts of manipulators.

MEDIUM JOINT REINFORCED
Protected with a specific carter it allows precise handling of heavy loads.

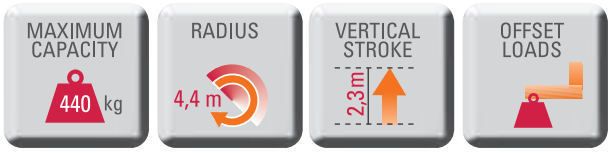

ATISmirus 300 CONFIGURATION

- column mounted fixed to the floor
- column mounted on self standing base
- overhead
- overhead on rails

ATISmirus 300

Pneumatischer Manipulator mit starrem Arm und einstellbarem Saugnapf-Greifsystem

Der hier vorgestellte pneumatische Manipulator ATIS mit starrem Arm ist eine vielseitige und effiziente Lösung für die Handhabung von Blechen in industriellen Umgebungen. Der Manipulator wurde zur Optimierung der Be- und Entladevorgänge entwickelt und bietet Präzision, Sicherheit und reduzierte körperliche Anstrengung für die Bediener.:

- **Rückzug:** Entnehmen von Blechen von Paletten auf den Boden/in Regale und Einlegen in die Maschine, Bewältigen unterschiedlicher Lagenhöhen und kleiner Zwischenräume.
- **Griffsystem:** Einstellbare pneumatisch aktivierte Saugnäpfe für einen sicheren und zuverlässigen Halt von Blechen. Die Saugnäpfe sind in verschiedenen Größen einstellbar.
- **Struktur:** Starrer Arm aus hochfestem Stahl sorgt für hohe Stabilität und Belastbarkeit.

Wichtigste technische Merkmale:

- **Bewegungen:** Sanfte und präzise Bewegungen dank des pneumatischen Systems mit der Möglichkeit der Geschwindigkeitsregulierung zur Optimierung der Zykluszeiten.
- **Sicherheit:** Integrierte Sicherheitsvorrichtungen verhindern ein versehentliches Herunterfallen der Last und gewährleisten die Sicherheit des Bedieners.
- **Vielseitigkeit:** Geeignet für verschiedene industrielle Anwendungen, insbesondere zum Be- und Entladen von Maschinen

Vorteile:

- **Bewegungen:** Sanfte und präzise Bewegungen dank des pneumatischen Systems mit der Möglichkeit der Geschwindigkeitsregulierung zur Optimierung der Zykluszeiten. Auf Anfrage besteht die Möglichkeit, die 90°-Kippbewegung der Blätter zu installieren.
- **Sicherheit:** Integrierte Sicherheitsvorrichtungen verhindern ein versehentliches Herunterfallen der Last und gewährleisten die Sicherheit des Bedieners.
- **Vielseitigkeit:** Geeignet für verschiedene industrielle Anwendungen, insbesondere zum Be- und Entladen von Maschinen

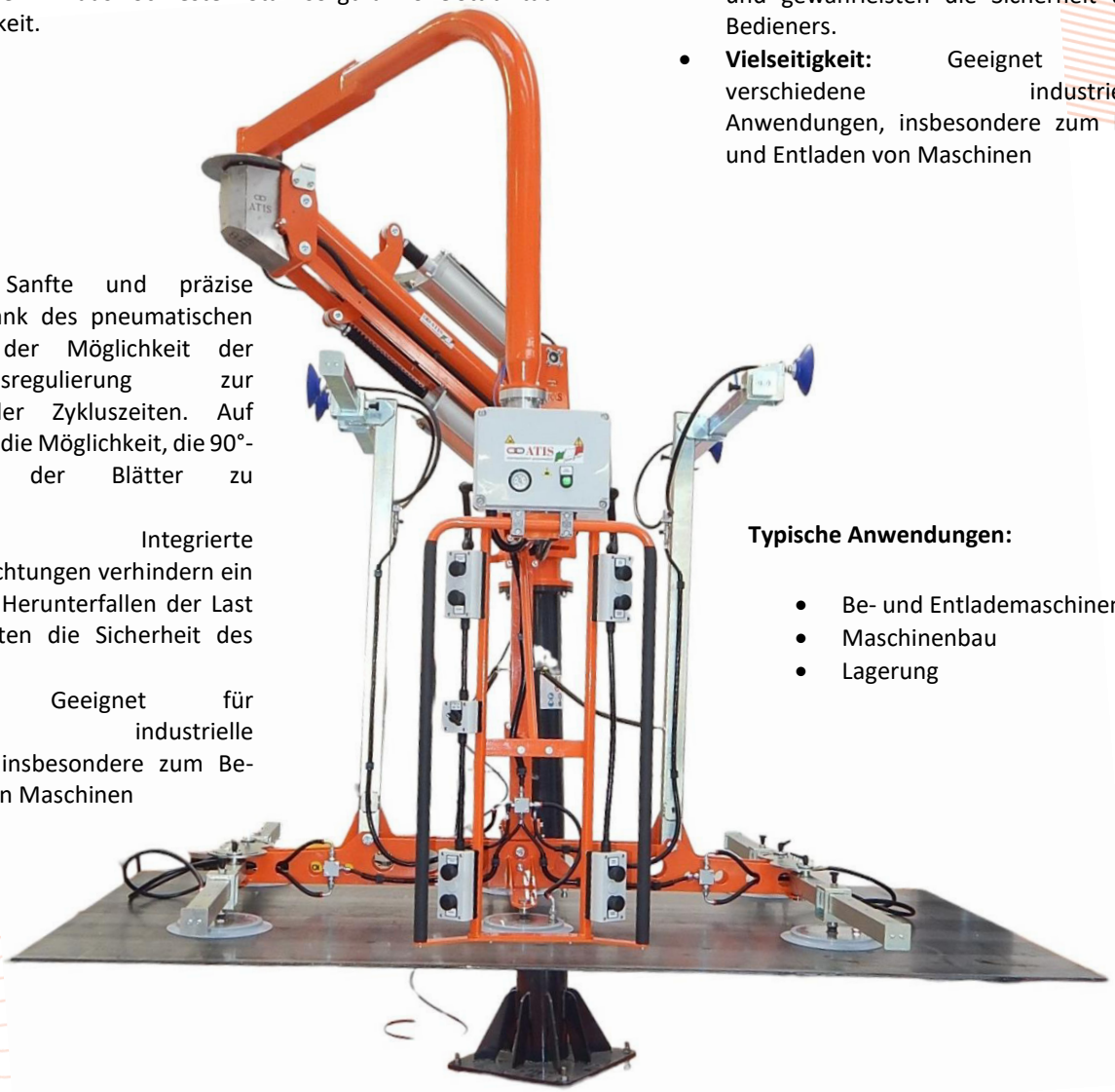

Typische Anwendungen:

- Be- und Entlademaschinen
- Maschinenbau
- Lagerung

Der pneumatische Manipulator mit starrem Arm und Saugnapf-Greifsystem stellt eine ideale Lösung für Unternehmen dar, die Bleche effizient, sicher und ergonomisch handhaben müssen. Seine Vielseitigkeit und fortschrittlichen technischen Funktionen machen es für verschiedene industrielle Anwendungen geeignet und tragen dazu bei, die Produktivität zu steigern und die Arbeitsbedingungen zu verbessern.

Investieren Sie in die Sicherheit und Effizienz Ihrer Mitarbeiter. Unser Manipulator ist die ideale Lösung für eine sichere und präzise Handhabung. Kontaktieren Sie uns, um herauszufinden, wie Sie es an Ihre spezifischen Bedürfnisse anpassen können.

www.atismanipolatori.com–atis@atismanipolatori.com

ATIS srl I 38017 Mezzolombardo (TN) -I- I Via Trento, 112-114 I T. +39 0461 662031 ra Iatis@atismanipolatori.com

ATISmirus 500

ATISmirus 500

Pneumatic rigid arm manipulator with swivel arms, is the evolution of the previous model with higher capacity. Provided with improved technical and structural features, it is equipped with an enhanced cylinder in order to handle very heavy loads and to achieve longer radiuses. Customised gripping tools are developed according to customer's requests and the higher capacity allows even more specific personalization.

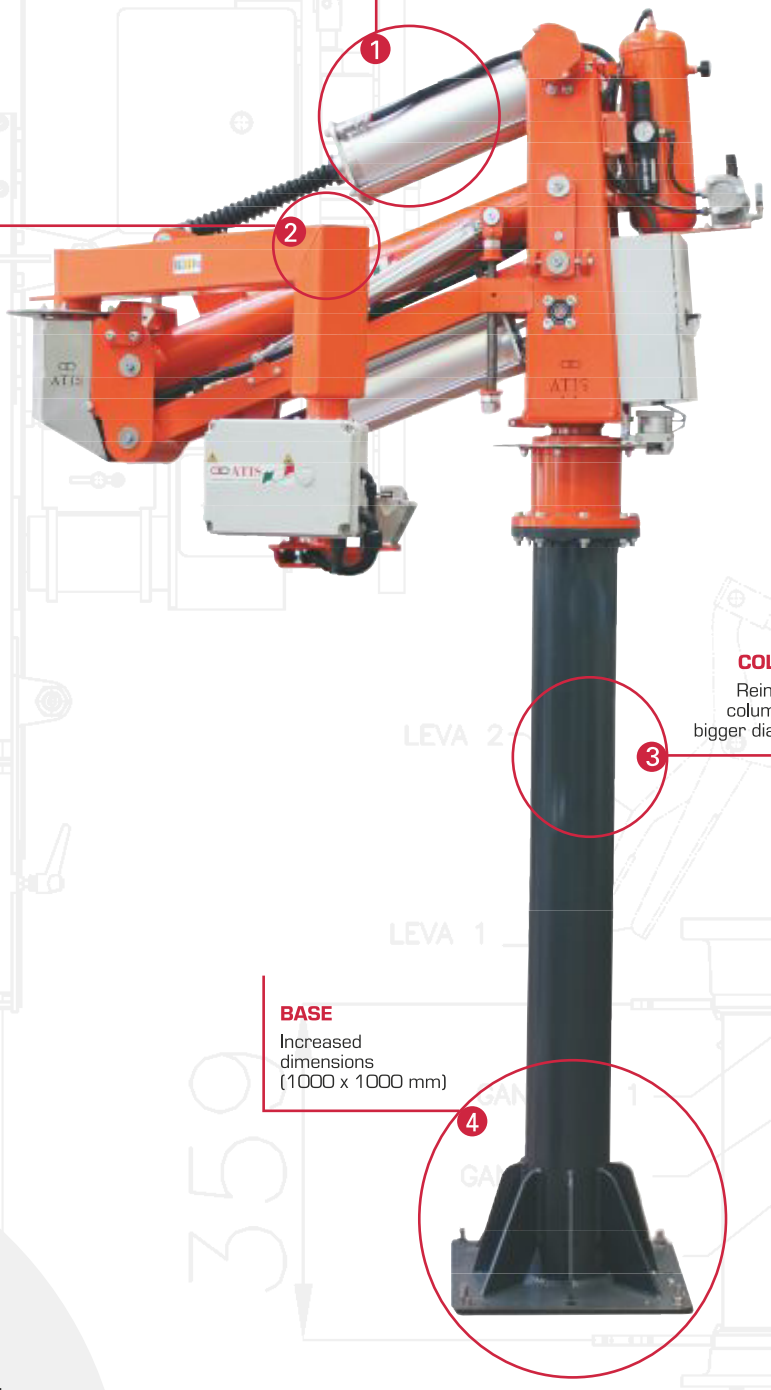

ATISmirus 500 CONFIGURATION

- column mounted fixed to the floor
- column mounted on self standing base
- overhead
- overhead on rails

ATISacer 55 / 80 / 150

- Pneumatischer Manipulator mit 2 Seilen
- Befestigung auf einer Bodengrundplatte, Säulenmontage oder auf über Schienen auf einer Hängelaufkatze
- Druckluft 5 – 7 bar
- Max. Traglast bis zu 150 kg
- Kundenspezifische Greifsysteme

ATISacer 55

Wire rope rigid arm manipulator developed for balanced loads up to 55 kg. It stands out for its easy control and for the double wire rope vertical stroke.
Light and space-saving, it solves many lifting requirements even in small spaces and can be integrated with customized tooling for specific products.

ATISacer 55

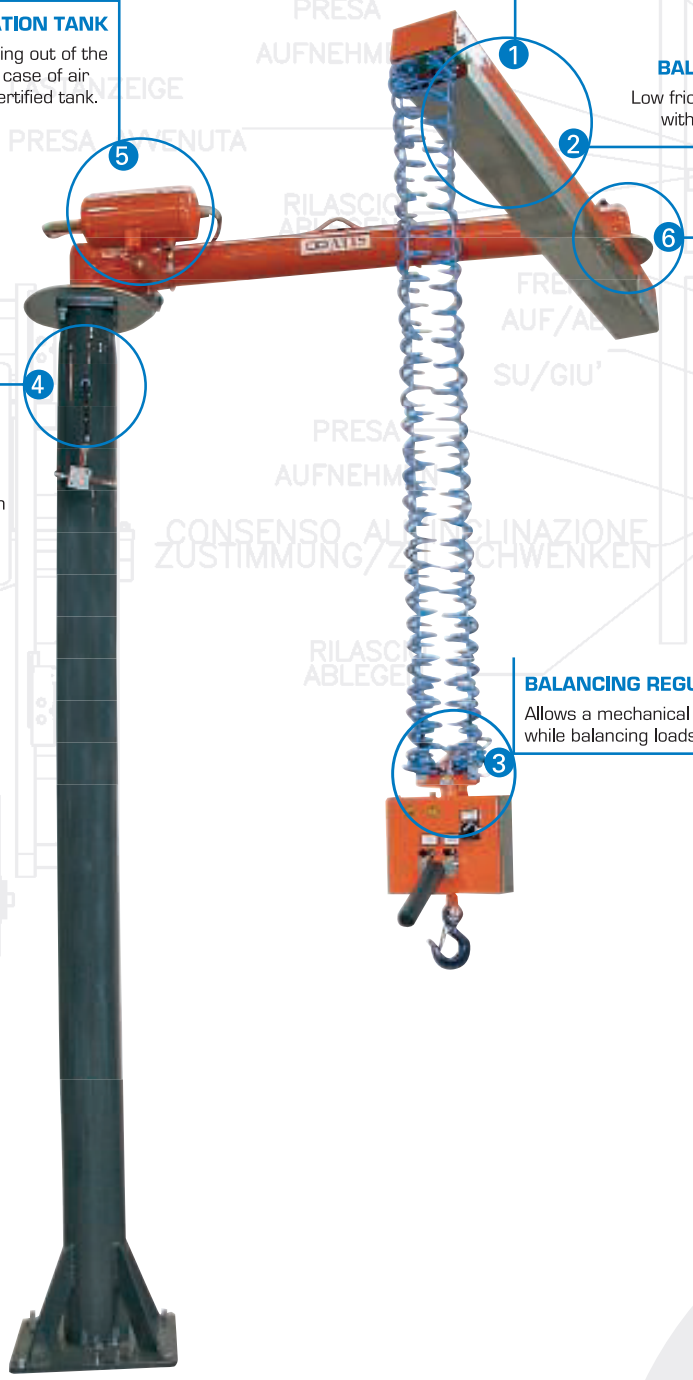

MACHINE BODY
Integrated in the secondary arm, developed for column or overhead configuration.

BALANCING CYLINDERS
Low friction cylinders developed with special Atis technology.

DISC BRAKE
Metallic discs with single pad brake

BALANCING REGULATOR
Allows a mechanical adjustment while balancing loads.

ACCUMULATION TANK
Allows the carrying out of the working cycle in case of air supply failure. Certified tank.

COMPRESSED AIR CONNECTION
Column mounted air connection with protected internal piping up to the main pneumatic box.

MAXIMUM CAPACITY	RADIUS	VERTICAL STROKE	CENTRE OF GRAVITY LIFTING
55 kg	3,5 m	1,6 m	

ATISacer 55 CONFIGURATION

- column mounted fixed to the floor
- column mounted on self standing base
- overhead
- overhead on rails

ATIsacer 55 Manipulator – Hocheffiziente Handhabung von Flaschen und Fläschchen

Effizienz, Präzision und Sicherheit im Materialhandling

Der Manipulator ATIsacer 55 ist die ideale Lösung zur Automatisierung und Optimierung der Handhabung von Flaschen oder Fläschchen vom Förderband. Dieser auf Effizienz, Sicherheit und Vielseitigkeit ausgelegte Manipulator eignet sich perfekt für Unternehmen in der Lebensmittel- und Getränkebranche oder der Chemie- und Pharmabranche, die große Mengen Flaschen schnell und präzise handhaben müssen.

Wichtigste technische Merkmale:

- **Durchflussrate:** Bis 40 kg (mit auswechselbarem Greifkopf).
- **Anzahl der bewegten Flaschen:** 40 oder mehr gleichzeitig.
- **Griffsystem:** Benutzerdefinierte Saugnäpfe.
- **Sicherheit:** Doppeltes Sicherheitsseil.
- **Innensechskantdrehung**: 90°.
- **Überprüfen:** Ergonomische und intuitive Steuerung.
- **Diät**: Pneumatik.
- **Materialien:**Hochfeste Stahlkonstruktion.

Typische Anwendungen:

- **Lebensmittel- und Getränkesektor:**
  - ✓ Abfüllanlagen.
  - ✓ Palettieren von Flaschenkästen.
  - ✓ Handhabung von Flaschen auf Förderbändern.
- **Pharmazeutischer, kosmetischer oder chemischer Sektor:**
  - ✓ Handhabung von Flaschen und ähnlichen Behältern.

Vorteile:

- **Hohe Produktivität:**
  - ✓ Gleichzeitige Handhabung von 40 Flaschen, wodurch die Zykluszeiten drastisch reduziert werden.
  - ✓ Optimierung des Palettierungsprozesses durch präzise Anordnung der Kartons in 5 Lagen.
- **Maximale Sicherheit:**
  - ✓ Doppeltes Sicherungsseil für stabile und sichere Handhabung.
  - ✓ Saugnapf-Greifsystem, das einen sicheren und schonenden Halt der Flaschen gewährleistet.
- **Vielseitigkeit und Anpassungsfähigkeit:**
  - ✓ Griffkopf und Bedienelemente lassen sich um 90° drehen, um unterschiedliche Leitungskonfigurationen zu ermöglichen.
  - ✓ Schnellwechselsystem für den Greifkopf zur Handhabung von Lasten bis 25 kg.
  - ✓ Vorrichtung zum Wechseln des Kopfes über ein einfaches Schnellverschlusssystem.
- **Ergonomie:**
  - ✓ Reduzierung der körperlichen Anstrengung der Bediener, Verbesserung des Wohlbefindens am Arbeitsplatz.
  - ✓ Intuitive und einfach zu bedienende Steuerung.

Entdecken Sie die unglaubliche Effizienz des Manipulators ATIsacer 55, der für die gleichzeitige Handhabung von 40 Flaschen mit maximaler Präzision und Sicherheit ausgelegt ist. Dank seines Saugnapf-Greifsystems und des doppelten Sicherheitsseils nimmt dieser Manipulator Flaschen direkt vom Maschinenband auf und legt sie in Kartons auf Paletten ab. Dies reduziert den Aufwand für die Bediener, verbessert ihre Ergonomie, verbessert ihre Sicherheit und steigert die Effizienz und Produktivität der Arbeitsplätze!

Investieren Sie in die Sicherheit und Effizienz Ihrer Mitarbeiter. Unser Manipulator ist die ideale Lösung für eine sichere und präzise Handhabung. Kontaktieren Sie uns, um herauszufinden, wie Sie es an Ihre spezifischen Bedürfnisse anpassen können.

www.atismanipolatori.com–atis@atismanipolatori.com

ATIS srl I 38017 Mezzolombardo (TN) -I- I Via Trento, 112-114 I T. +39 0461 662031 ra Iatis@atismanipolatori.com

Doppelseilmanipulator ATIsacer 80: die sichere und ergonomische Lösung für die Handhabung von Lasten

In der modernen Industrie ist die Handhabung schwerer Lasten eine entscheidende Herausforderung. Neben Effizienz und Produktivität sind Sicherheit und Ergonomie wichtige Faktoren, die berücksichtigt werden müssen. ATIS, Marktführer im Bereich industrieller Manipulatoren, präsentiert seinen innovativen Doppelseilmanipulator, eine hochmoderne Lösung, die all diese Anforderungen erfüllt.

Wichtigste technische Merkmale:

- **Maximale Kapazität**: 80 kg
- **Antriebstyp**: Pneumatisch
- **Übertragungssystem**: Doppelseil mit hohem Sicherheitsfaktor
- **Lastenausgleich**: Pneumatisch, mit der Möglichkeit eines sensiblen Griffs zur automatischen Einstellung
- **Struktur**: Modular, mit verschiedenen Montagemöglichkeiten (bodenstehend, auf fester oder mobiler Säule, fester oder verschiebbarer Wandeinheit, wandmontiert, auf Regal)
- **Zubehör**: Große Auswahl an Greifwerkzeugen, anpassbar an die Kundenbedürfnisse

Typische Anwendungen:

- Fertigungsindustrie (Montage, Komponentenhandhabung)
- Logistik und Lagerhaltung (Be-/Entladen, Auftragszusammenstellung)
- Lebensmittel- und Pharmaindustrie (Umgang mit Rohstoffen und verpackten Produkten)
- Gießereien und Metallverarbeitung (Handhabung von Gussteilen, Barren)
- Alle Branchen, in denen Lasten bis zu 80 kg sicher und effizient bewegt werden müssen.

Vorteile:

- **Sicherheit geht vor:**
  - **Doppelseil**: Verhinderung des Herabfallens der Last bei Seilriss unter Einhaltung der Sicherheitsvorschriften.
  - **Hochwertige Komponenten**: Seile, Beschläge und andere Strukturelemente werden aufgrund ihrer Festigkeit und Zuverlässigkeit ausgewählt.
  - **Präzises Auswuchtsystem**: Genaue Kontrolle des Ladegewichts, um plötzliche und gefährliche Bewegungen zu vermeiden.
- **Fortschrittliche Ergonomie:**
  - **Empfindlicher Griff**: Automatischer Lastausgleich zur Reduzierung der körperlichen Belastung des Bedieners.
  - **Fließende Bewegungen**: Das pneumatische System und das Doppelseil garantieren sanfte und präzise Bewegungen.
  - **Personalisierung**: Anpassung des Greifwerkzeugs an die spezifischen Bedürfnisse des Bedieners und der Last.
- **Betriebseffizienz:**
  - **Bewegungsgeschwindigkeit**: Das pneumatische System ermöglicht schnelle und präzise Bewegungen und optimiert so die Zykluszeiten.
  - **Benutzerfreundlichkeit**: Intuitive Benutzeroberfläche und einfache Bedienelemente für eine einfache Verwendung durch den Bediener.
  - **Vielseitigkeit**: Anpassungsfähigkeit an unterschiedliche Lastarten und Arbeitsumgebungen.
- **Robustheit und Zuverlässigkeit:**
  - **Widerstandsfähige Materialien**: Stahlkonstruktion und hochwertige Komponenten für lange Lebensdauer und Verschleißfestigkeit.
  - **Geringer Wartungsaufwand**: Einfaches und funktionales Design zur Minimierung von Wartungseingriffen.
  - **Qualitätstest**: Jeder Manipulator wird strengen Tests unterzogen, um die Einhaltung der Sicherheits- und Leistungsstandards sicherzustellen.

SICHERHEIT GEHT VOR! Die Sicherheitsvorschriften sind eindeutig: Die Verhütung von Arbeitsunfällen ist eine Pflicht. Dabei zeichnet sich unser Doppelseilmanipulator durch höchste Sicherheit beim Lastenhandling aus.

Der 80-kg-Manipulator ATISacer stellt eine strategische Investition für Unternehmen dar, die die Sicherheit, Ergonomie und Effizienz ihrer Materialhandhabungsprozesse verbessern möchten. Seine Kombination aus fortschrittlichen technischen Funktionen, betrieblichen Vorteilen und Flexibilität macht es zu einer idealen Lösung für eine breite Palette industrieller Anwendungen.

www.atismanipolatori.com–atis@atismanipolatori.com

ATIS srl I 38017 Mezzolombardo (TN) -I- I Via Trento, 112-114 I T. +39 0461 662031 ra Iatis@atismanipolatori.com

ATISacer 150

Wire rope rigid arm pneumatic manipulator for lifting in balanced conditions weights up to 150 kg through its double rope system. ATISacer 150 has the highest capacity of its range, characterized for very easy flexible movements giving the opportunity of solving many handling needs in small working areas thanks to its reduced dimensions. It can be integrated with a wide range of customized gripping tools to satisfy customers needs.

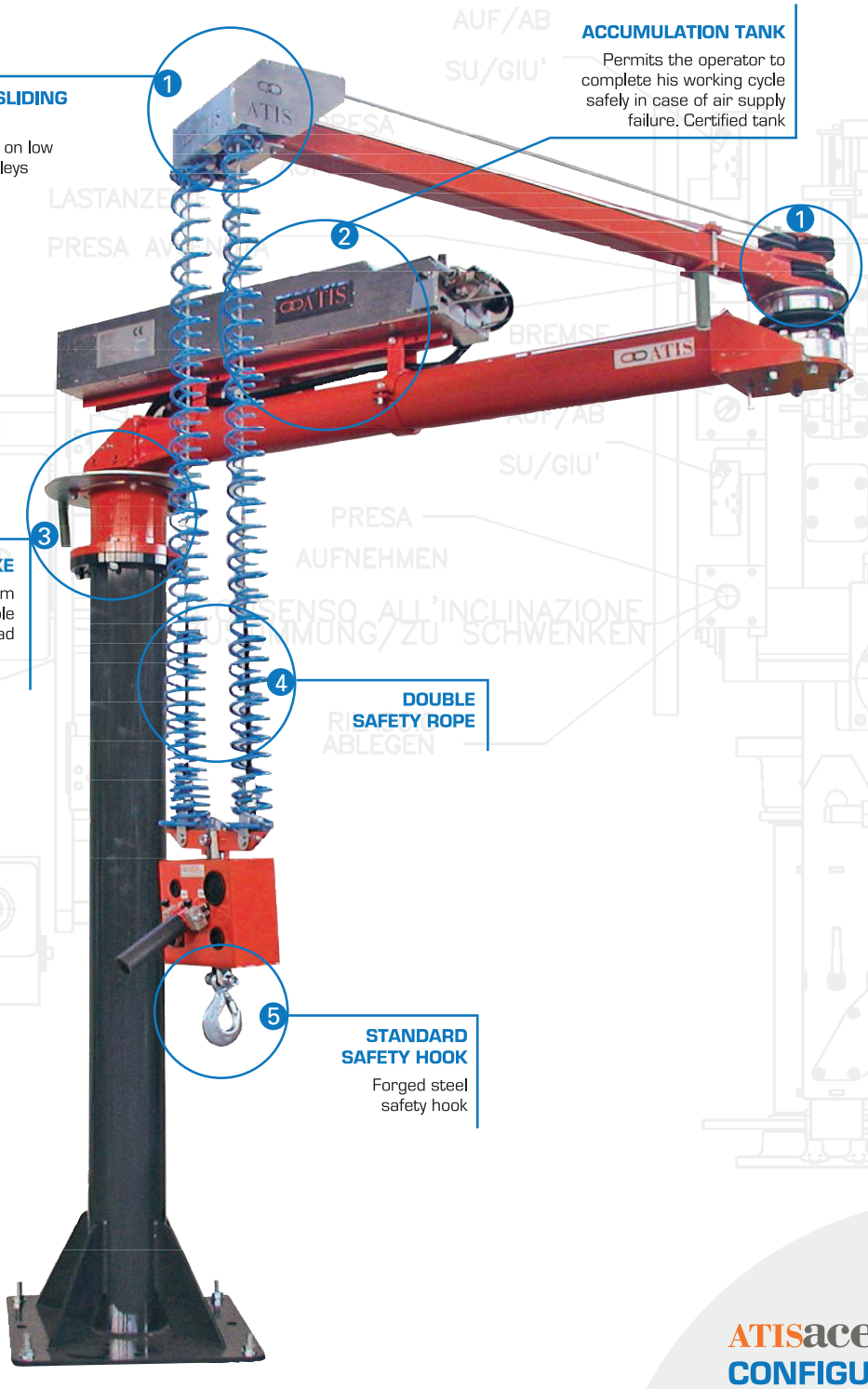

MAXIMUM CAPACITY	RADIUS	VERTICAL STROKE
150 kg	4,0 m	1,8 m

ATISacer 150 CONFIGURATION

- ✓ column mounted fixed to the floor
- ✓ column mounted on self standing base
- ✓ overhead
- ✓ overhead on rails

ATISacer 150

ATISlinear

- Starre vertikale Bewegung mit einem Hub von bis zu 1,2 m
- Befestigung am Laufwagen auf Schienen
- Lastenausrichtung vertikal und horizontal
- Max. Traglast 450 kg
- Kundenspezifische Greifsysteme

ATISlinear

Pneumatic manipulator running on rails characterized for a vertical movement on a linear guide. Ideal to handle products on their vertical axis in reduced working spaces.

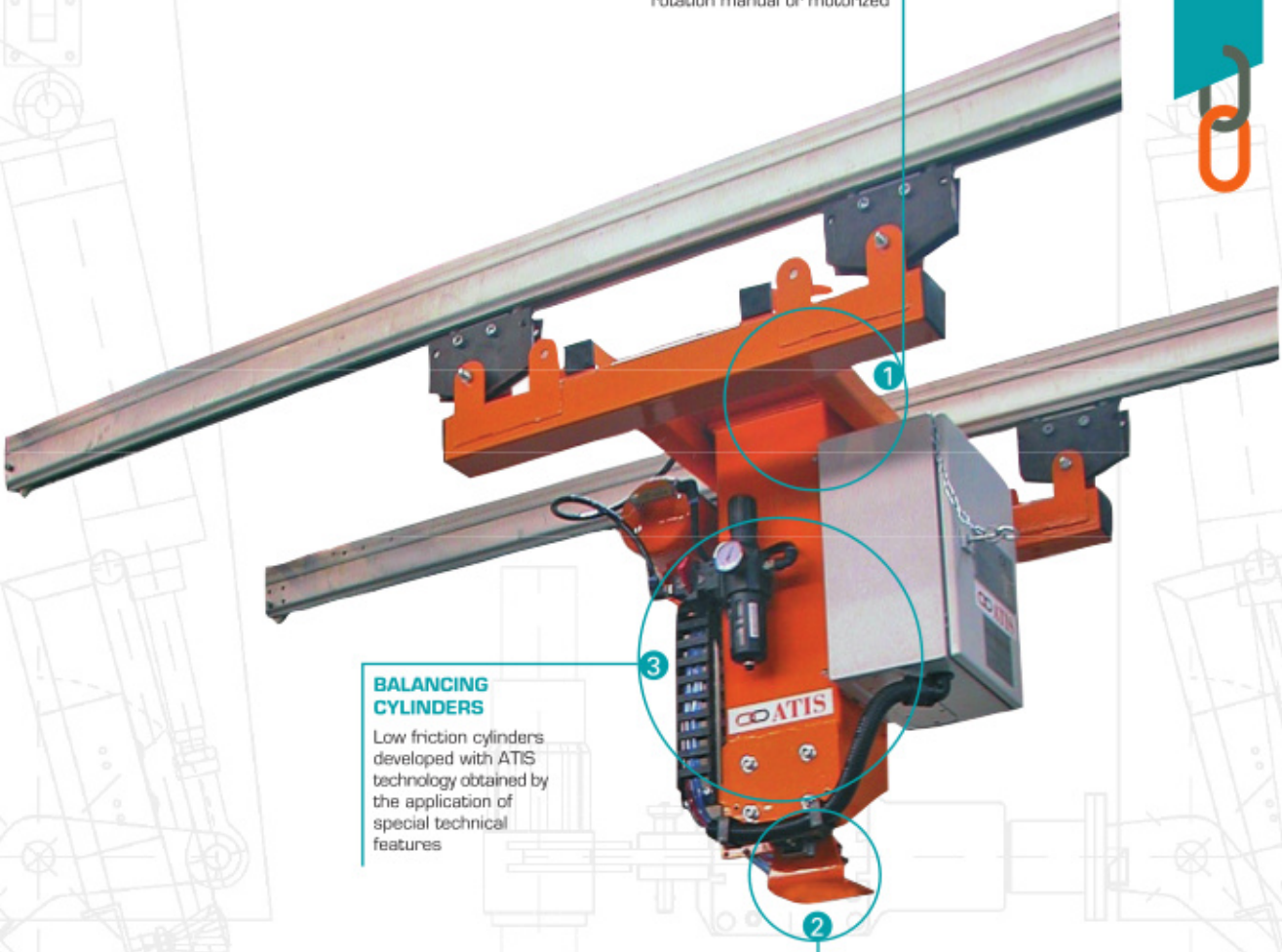

OPTIONAL ROTATING FLANGE

Allows a continuous 360° rotation manual or motorized

BALANCING CYLINDERS

Low friction cylinders developed with ATIS technology obtained by the application of special technical features

TRAVELLING GUIDE

Low resistance linear motion system

ATISlinear CONFIGURATION

- ☐ column mounted fixed to the floor
- ☐ column mounted on self standing base
- ☑ overhead
- ☑ overhead on rails

MAXIMUM CAPACITY 450 kg

VERTICAL STROKE 1,2 m

OFFSET LOADS

ATISferax

- Hebelbetätigte vertikale Bewegung
- Verringerter Widerstand gegen Bewegungsänderungen
- Befestigung auf einer Bodengrundplatte, Säulenmontage oder auf über Schienen auf einer Hängelaufkatze
- Max. Traglast 80 kg
- Kundenspezifische Greifsysteme

Sondermaschinenbau GmbH
Schwaighofen-Egg 9, 5301 Eugendorf, Austria
Tel. 0043/6221/7655-16, Email: office@mbu.at
Web: www.mbu.at

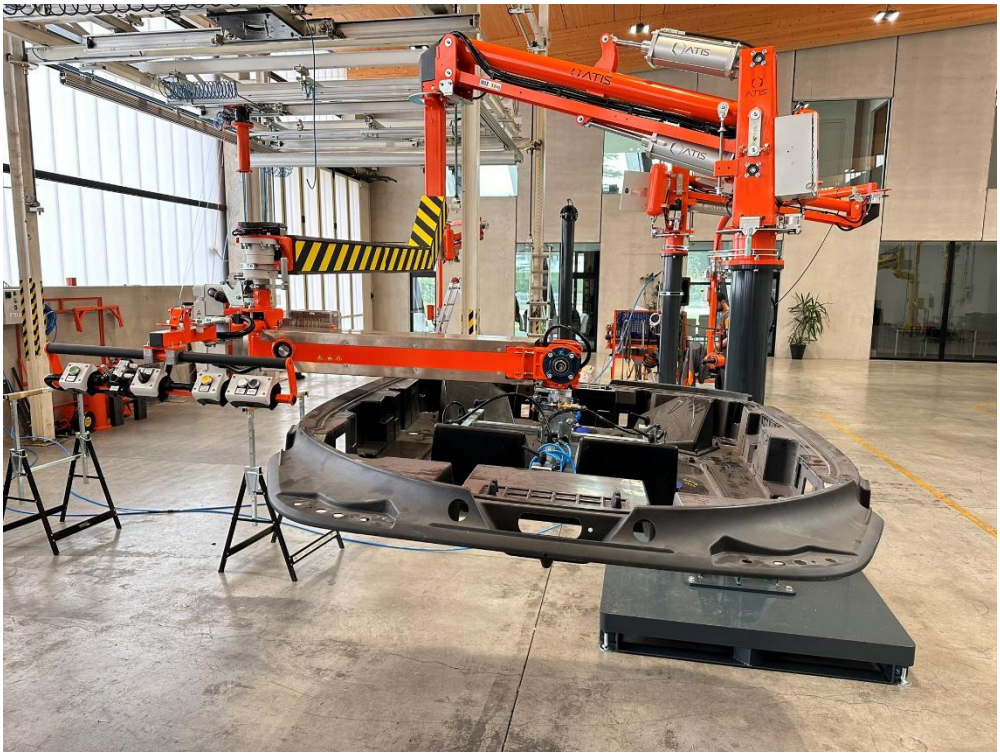

Sondermaschinenbau GmbH
Schwaighofen-Egg 9, 5301 Eugendorf, Austria
Tel. 0043/6221/7655-16, Email: office@mbu.at
Web: www.mbu.at

Sondermaschinenbau GmbH
Schwaighofen-Egg 9, 5301 Eugendorf, Austria
Tel. 0043/6221/7655-16, Email: office@mbu.at
Web: www.mbu.at

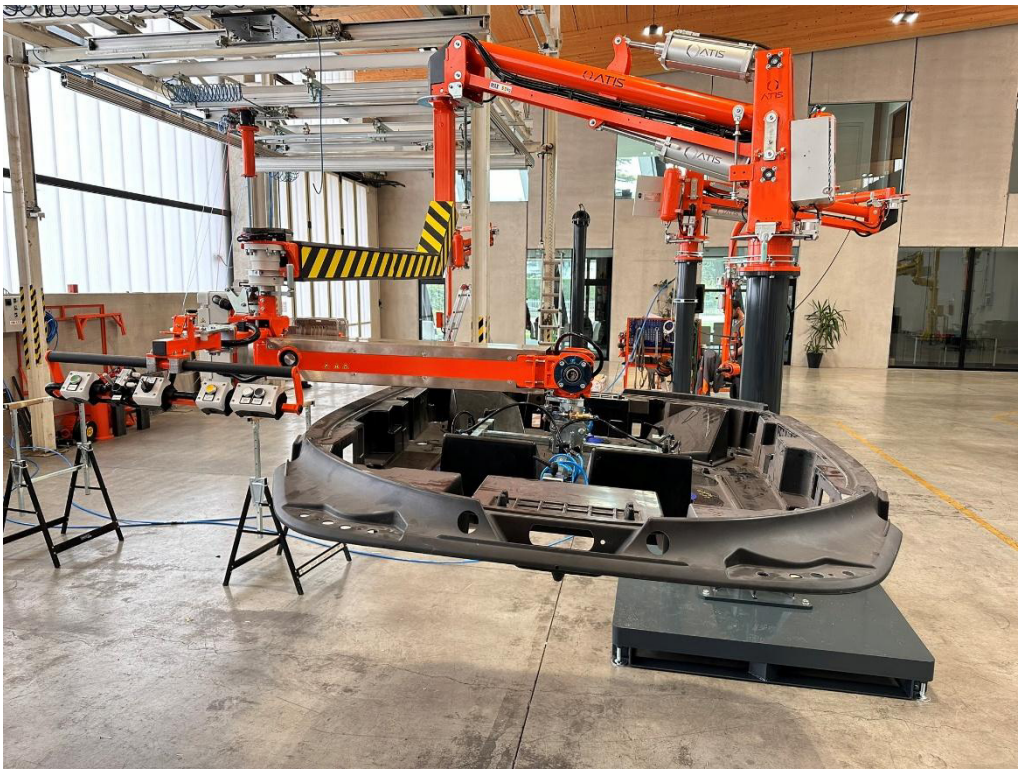

Sondermaschinenbau GmbH
Schwaighofen-Egg 9, 5301 Eugendorf, Austria
Tel. 0043/6221/7655-16, Email: office@mbu.at
Web: www.mbu.at